Bruksanvisning

Värmepumpstumlare
T 8164 WP

sv-SE

Läs **ovillkorligen** bruksanvisningen innan du installerar och tar torktumlaren i bruk. På så vis undviker du olyckor och skador på torktumlaren.

M.-Nr. 09 693 190

Bidra till att skona miljön

Transportförpackning

Förpackningen skyddar torktumlaren mot transportskador. Förpackningsmaterialen är valda med hänsyn till miljön och är därför återvinningsbara.

Förpackning/emballage som återförs till materialkretsloppet innebär minskad råvaruförbrukning och mindre mängder avfall.

Hantering av uttjänad torktumlare

Uttjänade elektriska och elektroniska produkter innehåller i många fall material som kan återanvändas. Men de innehåller även skadliga ämnen som har nödvändiga beståndsdelar för dess funktion och säkerhet. Om sådana ämnen hamnar i hushållsavfallet eller hanteras på fel sätt kan det medföra skador på människors hälsa och på miljön. Kasta därför på inga villkor den uttjänade torktumlaren i hushållsavfallet.

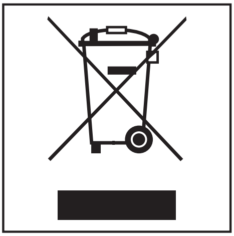

Lämna istället in uttjänade elektriska och elektroniska maskiner till en återvinningsstation.

Se till att den uttjänade torktumlaren förvaras barnsäkert tills den lämnas in för omhändertagande.

Spara energi

Så här undviker du onödigt lång torktid och ökad energiförbrukning:

- Låt tvätten centrifugeras i tvättmaskinen med maximalt centrifugeringsvarvtal.
  Du sparar cirka 20 % energi och också tid om tvätten centrifugeras med 1 600 v/min istället för med 1 000 v/min.
- Använd maximal tvättmängd för respektive torkprogram. Energiförbrukningen blir då gynnsammast beräknat på den totala tvättmängden.
- Se till att rummet där torktumlaren står uppställd inte är för varmt. Lufta rummet om det finns andra värmealstrande apparater i samma rum och/eller stäng av sådana apparater.
- Rengör luddfiltren efter varje torkomgång.

Bidra till att skona miljön 2

Säkerhetsanvisningar och varningar 5

Använda torktumlaren 14
Manöverpanel 14
Första gången du använder tvättmaskinen 15

Tvättråd 16

Så här torkar du 17
Snabbinstruktion 17

Ändra programförlopp 19

Programöversikt 20

Rengöring och skötsel 23
Tömma kondensvattenbehållaren 23
Beakta rengöringsintervall 24
Luddfilter 25
Torrengöring 25
Våtrengöring 26
Sätta tillbaka luddfiltren 26
Finfilter 27
Ta ut finfiltret 27
Rengöra finfiltret 27
Rengöra luckan för finfiltret 28
Kontrollera värmeväxlaren 28
Återmontering 29
Torktumlare 29

Hur man klarar av mindre fel själv 30
Hjälp vid störningar 30
Kontroll- och felmeddelanden 30
Otillfredsställande torkresultat 32
Andra problem 33
Byta glödlampa 35

Miele service 36
Reparationer 36
Extra tillbehör 36
Garantivillkor och garantitid 36

Uppställning och anslutning 37
Översiktsbild framsida 37

Innehåll

Översiktsbild baksida.... 38
Transportera torktumlaren.... 38
Uppställning.... 39
Bygga in torktumlaren under en bänkskiva eller bygga in den i ett skåp.... 39
Rikta torktumlaren.... 40
Före transport.... 40
Tvätt-torkpelare.... 40
Elanslutning.... 41

Förbrukningsdata.... 42

Tekniska data.... 43

Programmeringsfunktioner.... 45
Ändra restfuktigheten i programmet Bomull.... 45
Ändra restfuktigheten i programmet Strykfri tvätt.... 46
Ställa in skrynkelskydd.... 47
Koppla in och stänga av summern.... 48
Ändra programval Automatic plus.... 49
Ställa in standby.... 50
Ändra inställningen för ledvärde.... 52

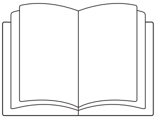

▶ Denna bruksanvisning ska ovillkorligen läsas.

Denna torktumlare uppfyller gällande säkerhetskrav. Ett felaktigt bruk av den kan medföra person- och sakskador.

Läs igenom bruksanvisningen innan du använder torktumlaren för första gången. Den innehåller viktig information om säkerhet, användning och skötsel. Därmed undviker du olyckor och skador på torktumlaren.

Spara bruksanvisningen och överlämna den vid eventuellt ägarbyte.

Användningsområde

▶ Denna torktumlare är avsedd att användas i hushåll eller i hushållsliknande miljöer.

▶ Torktumlaren är inte avsedd att användas utomhus.

▶ Använd torktumlaren uteslutande under hushållsmässiga förhållanden och endast för att torktumla kläder tvättade i vatten vilka enligt skötseletiketten tål att torkas i torktumlare.
All annan användning är otillåten. Miele ansvarar inte för skador som har uppstått på grund av att torktumlaren har använts på annat sätt än den är avsedd för eller att den har använts på ett felaktigt sätt.

▶ Personer, som på grund av sina fysiska, sensoriska eller mentala förmågor eller på grund av oerfarenhet eller okunskap inte kan använda torktumlaren på ett säkert sätt, får endast använda den under uppsikt eller anvisning av en ansvarig person.

Om det finns barn i hemmet

▶ Barn under åtta år ska hållas borta från torktumlaren, om de inte hålls under ständig uppsikt.

▶ Barn från åtta år och uppåt får endast använda torktumlaren utan uppsikt under förutsättning att de känner till hur man använder den på ett säkert sätt.

▶ Barn får inte rengöra eller göra underhåll på torktumlaren utan uppsikt.

▶ Håll uppsikt över barn som befinner sig i närheten av torktumlaren. Låt inga barn leka med torktumlaren.

Teknisk säkerhet

▶ Kontrollera att torktumlaren inte har några synliga yttre skador innan du installerar den.
En skadad torktumlare får inte installeras eller tas i drift.

▶ Jämför uppgifterna om anslutning på torktumlarens typskylt (säkring, spänning och frekvens) med dem som gäller för elnätet på uppställningsplatsen innan du ansluter den. Fråga i tveksamma fall en elektriker.

▶ Torktumlarens elektriska säkerhet garanteras endast om den ansluts till jordad säkerhetsbrytare som är installerad enligt gällande föreskrifter. Det är mycket viktigt att denna grundläggande säkerhetsförutsättning kontrolleras. Låt en fackman kontrollera installationen vid tveksamhet. Miele ansvarar inte för skador som har uppstått på grund av att jordad kabel saknas eller att det uppstått ett brott på kabeln.

▶ Använd av säkerhetsskäl inte förlängningskabel (den kan orsaka överhettning och därmed brandfara).

▶ Om nätanslutningskabeln är skadad måste den bytas ut av Miele service eller en av Miele auktoriserad serviceverkstad för att undvika fara för användaren.

▶ Reparationer får endast utföras av Miele eller av Miele auktoriserad serviceverkstad, annars kan garantibestämmelserna inte åberopas om det skulle uppstå fel på torktumlaren vid senare tillfälle.

▶ Endast om originalreservdelar används garanterar Miele att alla säkerhetskrav uppfylls.

▶ Vid eventuellt fel på torktumlaren eller vid rengöring och skötsel är den spänningsfri endast i något av följande fall:

- När stickproppen är utdragen.
- När huvudströmmen är avstängd.
- När säkringen är urskruvad eller frånslagen.

▶ Torktumlaren får inte användas på uppställningsplatser som inte är fasta (till exempel på båtar).

▶ Gör inga ändringar på torktumlaren som inte uttryckligen har godkänts av Miele.

▶ Information om värmepumpen och kylmedlet:
Komprimeringen gör att kylmedlet övergår till flytande form och att det samtidigt får en högre temperatur. Kylmedlet leds genom ett slutet kretslopp genom värmeväxlarenheten, där ett värmeutbyte med förbiströmmande torkningsluft äger rum.

- Brummande ljud under torkning är normala och beror på värmepumpstekniken. Torktumlaren fungarar som vanligt ändå.
- Kylmedlet är inte brännbart och inte explosivt.
- Att torktumlaren står still efter korrekt transport innan den installeras är i allmänhet inte nödvändigt (se avsnittet "Uppställning och anslutning").
  Om den inte har transporterats korrekt måste den dock stå stilla efter transporten eftersom värmepumpen kan ta skada annars.

▶ Se avsnitten "Uppställning och anslutning" och "Tekniska data".

▶ Stickproppen måste alltid vara lättåtkomlig för att kunna bryta strömmen till torktumlaren.

▶ Luftspalten mellan torktumlarens undersida och golvet får inte göras mindre genom till exempel socklar, lister eller tjocka heltäckningsmattor. Annars garanteras inte tillräcklig lufttillförsel.

▶ I torktumlarluckans öppningsutrymme får ingen låsbar dörr, skjutdörr eller upphängd dörr monteras.

Användning

▶ Den maximala tvättmängden är 7,0 kg (torr tvätt).
Mindre mängder tvätt för enstaka program hittar du i avsnittet "Programöversikt".

▶ Brandfara!
Torktumlaren får inte anslutas till ett uttag som regleras till exempel via ett tidur eller en elanläggning med effekttoppsbrytare.
Om torkprogrammet skulle avbrytas innan avkylningsfasen är avslutad, finns risk att tvätten självantänder.

▶ På grund av brandrisken är det inte tillåtet att torka textilier som

- inte har tvättats.
- inte är tillräckligt rena och har kvar rester av olja, fett eller annan smuts (till exempel kökstextilier, textilier som används för kosmetik med rester av oljor, fett och krämer).Textilier som inte är tillräckligt rena riskerar att självantända. Det kan till och med ske efter avslutad torktumling och utanför torktumlaren.
- innehåller brandfarliga rengöringsmedel eller rester av aceton, alkohol, bensin, petroleum, fotogen, fläckborttagningsmedel, terpentin, vax, vaxborttagningsmedel eller kemikalier (kan till exempel förekomma i moppar, kärl och skurtrasor).
- innehåller rester av läggningsvätska, hårspray, nagellacksborttagningsmedel eller liknande.

Sådana typer av starkt nedsmutsade textilier måste därför tvättas särskilt noggrant. Använd en större mängd tvättmedel och välj en hög tvättemperatur. Tvätta textilierna flera gånger om de inte blir riktigt rena.

▶ Ta ut alla föremål ur fickor (som exempelvis tändare och tändstickor).

▶ **Varning:** Stäng aldrig av torktumlaren innan ett program gått färdigt. Du får endast göra detta om du tar ut alla textilier direkt och placerar dem så att värmen kan avges.

▶ Sköljmedel och liknande produkter ska användas enligt anvisningen på förpackningen.

▶ På grund av brandrisken är det inte tillåtet att torka textilier eller produkter som

- har tvättats med industriella kemikalier (till exempel i kemtvätt)
- exempelvis produkter av latexskumgummi, duschmössor, vattentäta textilier, gummerade artiklar och kläder samt kuddar med skumgummifyllning.
- innehåller fyllning och är trasiga (till exempel kuddar och jackor). Fyllning som kommer ut kan förorsaka brand.

▶ Efter uppvärmningen följer i många program en avkylning för att säkerställa att textilierna håller en temperatur som inte skadar dem (till exempel för att förhindra att de självantänder). Först efter avkylningen är programmet slut.
Ta alltid ut all tvätt direkt efter programslut.

▶ Stå, sitt eller luta dig inte mot luckan. Torktumlaren kan välta.

▶ Stäng luckan efter varje torkomgång. På så vis undviker du att

- barn försöker klättra in i torktumlaren eller gömma föremål i den
- smådjur tar sig in i torktumlaren.

Säkerhetsanvisningar och varningar

▶ Torktumlaren får inte användas utan

- luddfilter eller med skadade luddfilter
- finfilter eller med skadade finfilter.

Torktumlaren sätts då igen av ludd vilket skulle förorsaka fel.

▶ Rengör luddfiltren efter varje torkomgång.

▶ Luddfiltren och finfiltret (i sockeln) måste torkas efter våtrengöring. Det kan uppstå funktionsstörningar om våta luddfilter används!

▶ Använd inte torktumlaren i rum där temperaturen kan sjunka till 0 °C. Redan temperaturer kring fryspunkten påverkar torktumlarens funktion. Fryst kondensvatten i pumpen och i avloppsslangen kan leda till skador.

▶ Kondensvatten är inget dricksvatten.
Att dricka kondensvatten kan innebära hälsofara för såväl människor som djur.

▶ Håll alltid rummet där torktumlaren står fritt från damm och ludd. Smutspartiklar som hamnar i kalluften och sugs in kan med tiden blockera värmeväxlaren.

▶ Spola inte av torktumlaren med vatten.

Tillbehör

▶ Endast av Miele godkända tillbehör och reservdelar får monteras. I annat fall gäller inte längre garanti eller produktansvar.

▶ Mieles torktumlare och tvättmaskiner kan monteras som en tvätt-torkpelare. Till detta krävs en monteringssats som finns att köpa som extra tillbehör från Miele. Se då till att du köper en monteringssats som passar just din torktumlare och tvättmaskin.

▶ Tänk på att köpa en passande sockel till torktumlaren.

⚠ Miele tar inget ansvar för skador som har uppstått på grund av att säkerhetsanvisningarna och varningarna inte har följts.

Använda torktumlaren

Manöverpanel

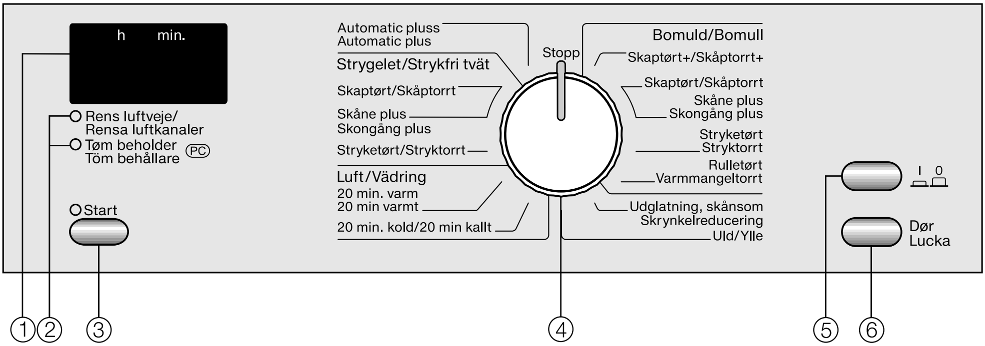

① **Display *h min***
se nästa sida

② **Kontroll-/felmeddelande**
se avsnittet "Hur man klarar av mindre fel själv".
Kontrollampan som är märkt med *PC* används av Miele service som kontroll- och överföringspunkt.

③ **Knappen *Start***
startar ett torkprogram.
Kontrollampan blinkar när programmet kan startas och lyser efter programstart.

④ **Programväljare**
för att välja torkprogram.
Du kan vrida programväljaren åt höger eller vänster.

⑤ **Knappen I 0**
för till- och frånkoppling.
Efter att ha kopplat in torktumlaren lyser 0 i displayen eller programtiden för ett valt program.

⑥ **Knappen *Lucka***
Oberoende av strömförsörjningen kan du öppna luckan med denna knapp.

Display h min

I displayen visas följande

– Programtid (*h min* = timmar och minuter)

– Kontroll- och felmeddelanden

– Programmeringsfunktioner
Med programmeringsfunktionerna kan du anpassa torktumlarens elektronik till olika krav.
Se avsnittet med samma namn i denna bruksanvisning.

Resttidsprognos

I displayen *h min* visas den beräknade programtiden (resttidsprognosen).
Undantaget är programmet *Vädring* som tar 20 minuter.
På grund av följande faktorer kan resttidsprognosen variera: restfuktighet efter centrifugering, textilsort, tvättmängd, rumstemperatur eller spänningsvariationer i elnätet.
Därför anpassar sig elektroniken kontinuerligt till varje torkomgång för att resttidsprognosen ska bli så exakt som möjligt. Resttidsprognosen ändras under torkningen vilket kan leda till att tiden ändras.

Trumbelysning

När torktumlaren är inkopplad och luckan öppen släcks belysningen i trumman automatiskt efter några minuter (för att spara energi).

Första gången du använder tvättmaskinen

⚠ Om torktumlaren transporterades på annat sätt än beskrivet i avsnittet "Uppställning och installation", måste den stå upprätt i ungefär 1 timme innan den ansluts till elnätet.

Skötselsymboler

Torkning	
	Normal/låg temperatur Torkningen sker skonsamt i alla program. Därför behöver du inte dela upp textilierna .
	Inte lämplig att torka i torktumlare
Strykning och mangling	
	mycket varmt
	varmt
	varmt
	ej strykning/mangling

Torktips

- Följ alltid anvisningarna om maximal tvättmängd i avsnittet "Programöversikt".

> Om trumman är överfylld sliter det på kläderna, torkresultatet försämras och tvätten blir skrynklig.

- Öppna blixtlåsen på jackor så att de torkar jämnt.
- Torka inte textilier som droppar vatten! Centrifugera tvätten i minst 30 sekunder.
- Torka blandade textilier av bomull, kulörtvätt och strykfri tvätt i programmet *Automatic plus*.
- Rena linnetextilier bör endast torkas i torktumlare om det anges på skötseletiketten att det är möjligt eftersom rent linne tenderar att ruggas upp.
- Trikåplagg (till exempel T-shirts och underkläder) krymper, beroende på kvalitet, ofta i första tvätten.
  Torka därför inte sådana material för länge för att undvika att de krymper ytterligare. Eventuellt kan du köpa någon storlek större på sådana kläder.
- Risken för att den strykfria tvätten ska bli skrynklig ökar ju mer tvätt som är i torktumlaren. Det gäller särskilt känsliga material som för till exempel skjortor och blusar. Välj *Skongång plus* eller *Skrynkelreducering*.
  Minska eventuellt mängden tvätt.
- Du kan torka stärkt tvätt. Du ska dock tillsätta dubbel mängd stärkmedel för att få rätt appretureffekt.
- Nya färgade textilier ska tvättas separat innan de torkas första gången. De får heller inte torkas tillsammans med ljusa textilier. Dessa textilier kan färga av sig (även på plastdetaljer i torktumlaren). Dessutom kan färgat ludd fastna på textilierna.

Snabbinstruktion

Användningsstegen som är märkta med siffror (❶, ❷, ❸ ...) kan du använda som en snabbinstruktion.

❶ Förbered tvätten

Sortera tvätten efter . . .
. . . önskad torrhetsgrad
. . . textilsort
. . . samma storlek
. . . samma restfuktighetsgrad efter centrifugering.
På så vis blir torktumlingen så jämn som möjligt.

> ⚠ Till exempel tvättbollar kan smälta vid torkning och skada både torktumlare och tvätt så var noga med att ta ur sådana ur tvätten.

- Kontrollera fållar och sömmar så att ingen textilfyllning kan komma ut.
- Knäpp knappar i stora textilier som exempelvis påslakan och örngott så att inte mindre plagg hamnar i dessa.
- Stäng blixtlås, hakar och hyskor.
- Knyt ihop textilskärp och förklädesband.
- Avlägsna eller sy fast behåbyglar som har lossnat.

❷ Koppla in torktumlaren

Man kan även koppla in torktumlaren när plaggen har lagts in. Lampan i trumman lyser inte då (vilket sparar energi).

■ Tryck på knappen för att koppla in torktumlaren.

❸ Lägg i tvätt i torktumlaren

■ Öppna luckan genom att trycka på knappen *Lucka*.

■ Lägg plaggen löst i trumman.

> Undvik att överbelasta trumman, se avsnittet "Programöversikt" angående maximal tvättmängd. En överfylld trumma sliter på tvätten och påverkar torkresultatet.

■ Kontrollera att luddfiltret sitter rätt i lucköppningen varje gång luckan stängs.

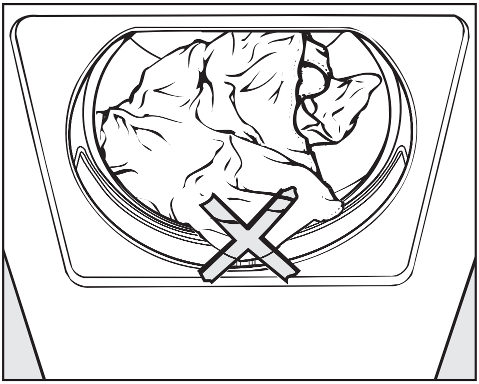

> Se till att textilierna inte fastnar i luckan. Textilierna kan gå sönder då.

■ Stäng luckan genom att slå igen den lätt.

Så här torkar du

❹ Välj program

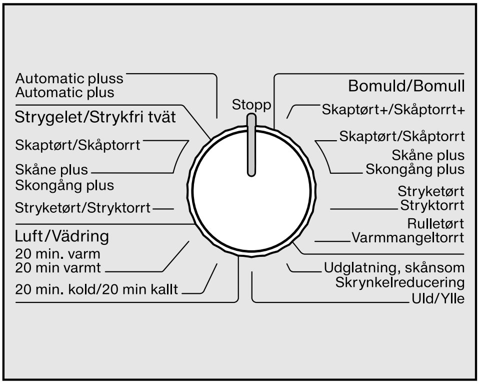

■ Vrid programväljaren till önskat program.

❺ Starta program

■ Tryck på knappen *Start*.

Kontrollampan för *Start* lyser.

Anvisningar

– Programtiden som visas i displayen är en uppskattad beräknad tid och kan variera.

– Denna torktumlare mäter restfuktigheten i tvätten och beräknar programtiden. Om dock torktumlaren fylls med torr tvätt kommer den att torka/lufta tvätten i ett förprogrammerat tidsintervall.

Undvik att torka textilier för länge eftersom det sliter på materialen.

❻ Programslut - ta ut tvätten

Efter varmluftsfasen kommer kalluftsfasen för avkylning av tvätten. Först när 0 lyser är programmet slut.

Efter avslutat program roterar trumman med speciella intervaller för skrynkelskyddet (beroende på vilket program som valts).
Skrynkelskyddet bidrar till att minska veck och skrynklor om textilierna inte tas ut direkt efter torkningen (inte för programmet Ylle). Längden går att ändra, se avsnittet "Programmeringsfunktioner".

■ Tryck på knappen *Lucka*.

■ Öppna luckan.

■ Ta ut tvätten.

Kvarglömda plagg i torktumlaren kan skadas vid nästa torkning på grund av övertorkning.

■ Tryck på knappen .

■ Rengör luddfiltren.

■ Stäng luckan.

■ Töm behållaren.

Pågående program

- ändra program

Det är inte möjligt att ändra ett pågående program (skydd mot oavsiktliga ändringar).

Om programväljaren ställs om lyser -0-, tills det ursprungliga programmet har ställts in.

För att välja ett annat program måste du först avbryta det redan startade programmet.

- avbryta program

- Vrid programväljaren till *Stopp*.

Textilierna kyls av när en viss torktid och torktemperatur har uppnåtts.

Programmet avslutas först när 0 lyser.

- Stäng av torktumlaren och koppla in den igen.
- Välj och starta ett nytt program direkt.

Lägga i tvätt i efterhand eller plocka ur tvätt

⚠ Starta programmet på nytt **direkt** efter att du lagt i tvätt eller plockat ut den i efterhand.
Om du inte startar programmet på nytt så ska du ta ut all tvätt och sprida ut den.

- Tryck på knappen *Lucka*.
- Lägg i tvätt eller ta ut en del av tvätten.
- Stäng luckan.
- Tryck på knappen *Start*.

Programtid

Ändringar i programförloppet kan leda till att tiden i displayen *h min* ändras.

Programöversikt

Bomull	max 7,0 kg*
Skåptorrt+, Skåptorrt**	
Textilier	En- och flerlagriga textilier av bomull som till exempel T-shirts, underkläder, babykläder, arbetskläder, jackor, täcken, frottéhanddukar, badlakan och morgonrockar.
Anvisning	Programmet *Bomull Skåptorrt* är som mest effektivt om tvätten har centrifugerats innan.
Skåptorrt Skongång	
Egenskap	Särskilt skrynkelkänsliga textilier torkas med reducerad mekanisk bearbetning (färre trumrotationer).
Anvisning	– Programtiden förlängs gentemot programmet *Skåptorrt*. – Minska tvättmängden om du är osäker.
Stryktorrt och Varmmangeltorrt	
Textilier	Bomulls- och linnetextilier, till exempel bordslinne, sängkläder och stärktvätt
Anvisning	Tvätt som ska manglas bör rullas ihop tills den ska manglas så att den bevarar sin fuktighet.

* vikt, torr tvätt

** Anvisningar för testinstitut:
Testprogram enligt förordning 392/2012/EU för energimärkning enligt EN 61121

Strykfri tvätt	**max 3,5 kg***
Skåptorrt och Stryktorrt	
Textilier	Strykfria textilier av syntet, bomull eller blandmaterial, till exempel arbetskläder, tröjor, klänningar, byxor, blusar, strumpor och bordsdukar.
Anvisning	I *Stryktorrt* torkas textilierna med hänsyn till textilsort och tvättmängd, vilket ger minimal skrynkelbildning.
Skåptorrt Skongång	
Egenskap	Särskilt skrynkelkänsliga textilier torkas med reducerad mekanisk bearbetning (färre trumrotationer).
Anvisning	– Programtiden förlängs gentemot programmet *Skåptorrt*. – Minska tvättmängden om du är osäker.
Automatic plus	**max 3,5 kg***
Textilier	Blandade textilier för programmen *Bomull* och *Strykfri tvätt*.
Vädring	**max 7,0 kg***
20 min varmt	
Textilier	– Eftertorkning av flerlagriga textilier som torkar ojämnt på grund av sin beskaffenhet, som exempelvis jackor, kuddar, sovsäckar. – Torkning av exempelvis enstaka badlakan, badkläder och disktrasor.
20 min kallt	
Textilier	Alla typer av textilier som ska vädras.

* vikt, torr tvätt

Programöversikt

Skrynkelreducering	max 1,0 kg*
Textilier	– Bomulls- eller linnetextilier. – Strykfria textilier av bomull, blandmaterial eller syntet, till exempel bomullsbyxor, anoraks, skjortor.
Anvisning	– Program för reducering av skrynklor efter centrifugering i tvättmaskin. – Textilierna blir inte helt torra. – Ta ut textilierna direkt efter avslutat program och låt dem lufttorka.
Ylle	**max 2,0 kg***
Textilier	Ylletextilier och textilier av ylleblandningar som till exempel tröjor, koftor och sockor
Anvisning	– Ylletextilier luckras och fluffas kort upp men blir inte helt torra. – Ta ut textilierna direkt efter avslutat program och låt dem lufttorka.

* vikt, torr tvätt

Tömma kondensvattenbehållaren

Kondensvattnet som bildas vid torkningen samlas upp i kondensvattenbehållaren.

Töm kondensvattenbehållaren efter varje torkning.

När kondensvattenbehållaren är full, lyser kontrollampan *Töm behållaren* efter ett programavbrott.

Kontrollampan släcks genom att du först öppnar och sedan stänger luckan medan torktumlaren är inkopplad.

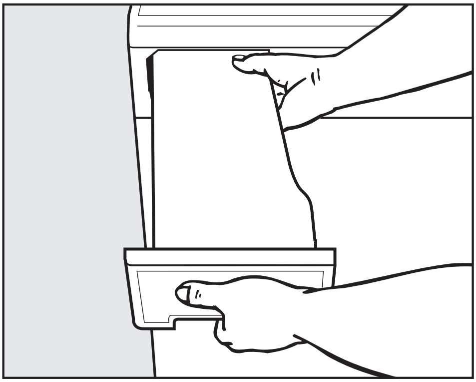

- Dra ut kondensvattenbehållaren.
- Bär kondensvattenbehållaren vågrätt så att vattnet inte rinner ut. Håll i behållarens handtag och baksida.

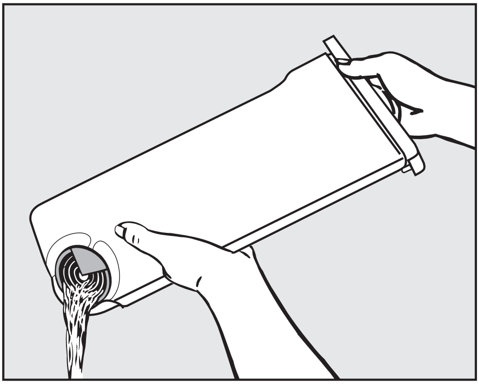

- Töm behållaren.
- Skjut in behållaren i torktumlaren.

⚠ Drick inte kondensvatten!
Det kan medföra hälsofara för både människor och djur.

Du kan använda kondensvattnet (till exempel till ångstrykjärn eller luftfuktare). Innan du använder det bör du dock sila det genom en fin sil eller låta det rinna genom ett kaffefilter. Småludd, som skulle kunna orsaka skada, filtreras på så vis bort från vattnet.

Beakta rengöringsintervall

Denna torktumlare har ett flerlagrigt filtersystem som består av luddfilter och ett finfilter. Detta system behöver underhållas.

- **Torktumlaren får aldrig användas utan luddfilter eller finfilter.**
- **Se till att varken luddfilter eller finfilter är skadade.**
  Om något skulle vara skadat, byt genast ut det (extra tillbehör)!

⚠ Om anvisningarna inte följs kan torktumlaren sättas igen av för mycket ludd vilket kan leda till olika slags fel och störningar.

När ska luddfiltren rengöras?

Rengör dem efter varje torkomgång!

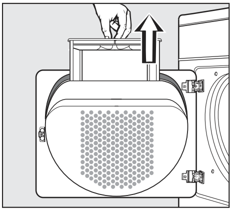

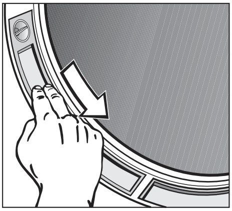

Luddfiltren sitter i luckan och i lucköppningen. Dessa samlar upp ludd från textilierna.

- Se avsnittet "Luddfilter".

När ska finfiltret rengöras?

Rengör finfiltret när kontrollampan *Rensa luftkanaler* lyser.

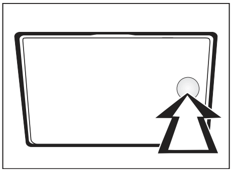

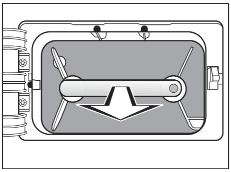

Finfiltret finns nere till vänster, bakom serviceluckan. Det samlar upp finare ludd, hår och tvättmedelsrester som luddfiltret kan släppa igenom.

- Se avsnittet "Finfilter".

Luddfilter

Rengöringsintervall

Du måste rengöra luddfiltren efter varje torkomgång!

Torrengöring

Tips: Du kan använda en dammsugare för att dammsuga bort luddet.

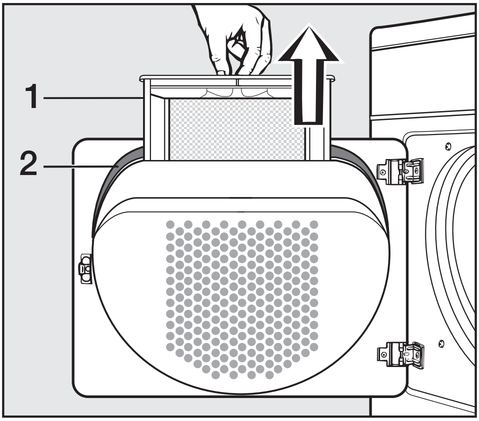

1 Luddfilter
2 Tätning

- Dra ut luddfiltret (1) ur luckan.
- Ta bort luddet ur facket i luckan, där luddfiltret ska sitta, med en flaskborste eller dammsugare.
- Rengör tätningen (2) runt lucköppningen med en fuktig trasa.

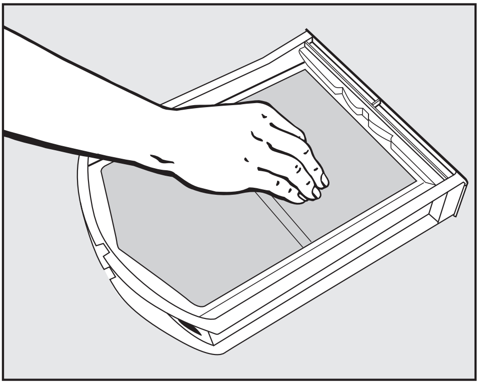

- Dra eller dammsug bort luddet från filtret.

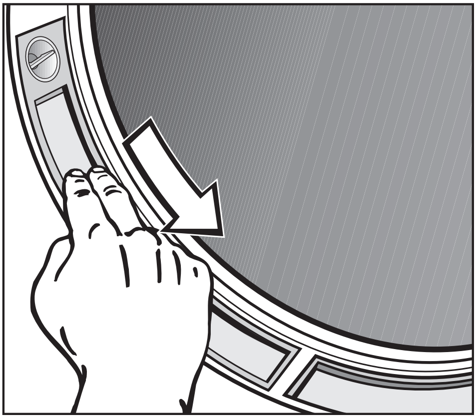

- Dra eller dammsug bort luddet från de båda luddfiltren i lucköppningen.
- Sätt in det rengjorda luddfiltret rätt och skjut in det i luckan tills det sitter fast.
- Stäng luckan.

Våtrengöring

Du måste våtrengöra luddfiltren om de är mycket smutsiga eller igensatta.

- Dra ut luddfiltret ur luckan.

Du kan även ta ut de båda filtren i lucköppningen:

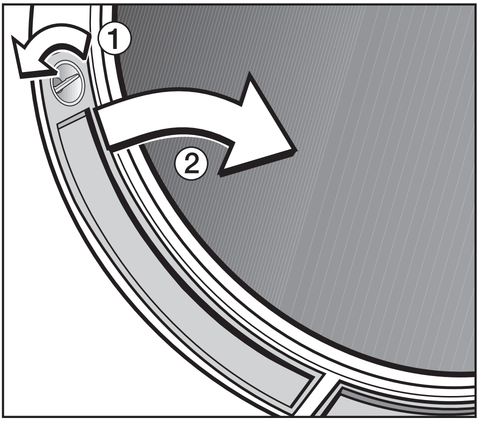

- Vrid vredet ① på vänster och höger luddfilter (tills du hör att det snäpper till).
- Dra ut luddfiltren (med hjälp av vredet) mot mitten ②.
- Rengör alla filter under rinnande vatten.
- Torka luddfiltren försiktigt men noggrant.
- Rengör även luftkanalen under luddfiltren med exempelvis en dammsugare.

Sätta tillbaka luddfiltren

⚠ Luddfiltren måste vara torra när du sätter in dem igen. Om våta luddfilter användas kan det uppstå funktionsstörningar!

- Sätt in luddfiltret rätt och skjut in det i luckan tills det sitter fast ordentligt.
- Sätt in luddfiltren, som ska sitta i lucköppningen, nerifrån och tryck sedan fast dem upptill.
- Vrid fast de båda vreden (tills du hör att det snäpper till).

Finfilter

Rengöringsintervall

Rengör finfiltret endast när kontrollampan *Rensa luftkanaler* lyser.

Kontrollampan släcks genom att du först öppnar och sedan stänger luckan medan torktumlaren är inkopplad.

Ta ut finfiltret

På torktumlarens framsida till vänster

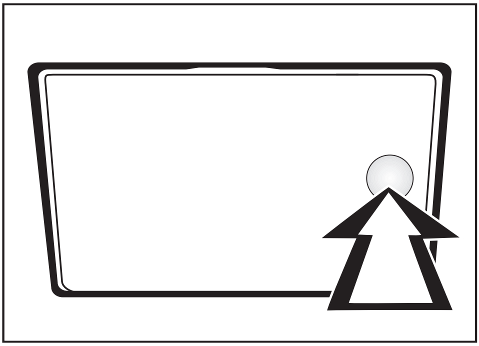

- trycker du på luckan för finfiltret (pil) för att öppna den.

Luckan öppnas.

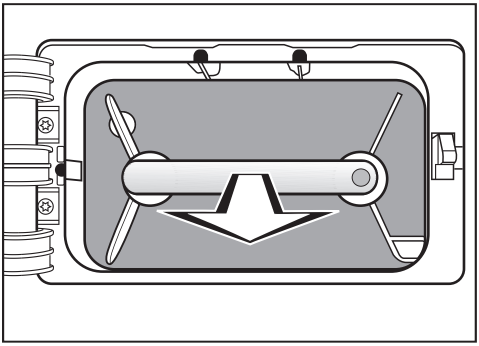

- Dra ut filtret i handtaget.

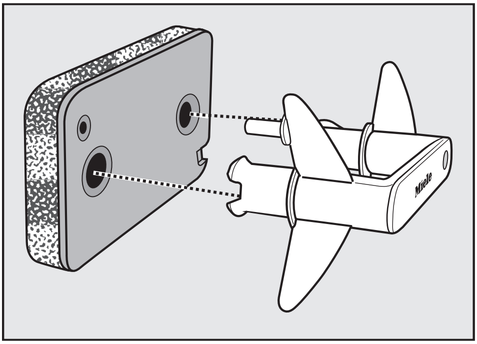

- Dra ut handtaget ur filtret.

Rengöra finfiltret

- Rengör finfiltret ordentligt under rinnande vatten.
- Tryck ut finfiltret ordentligt.

⚠ Finfiltret får inte vara blött när du sätter tillbaka det. Om det är blött kan det uppstå funktionsstörningar!

- Torka bort ludd från handtaget med en fuktig trasa.

Rengöra luckan för finfiltret

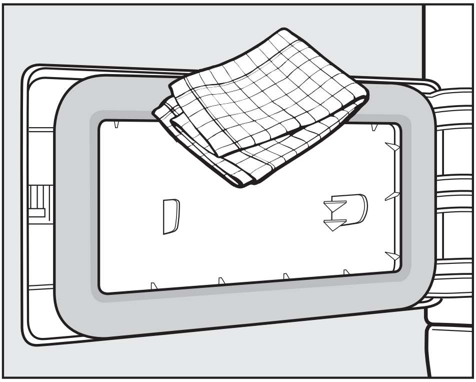

- Torka bort ludd med en fuktig trasa. Var försiktig så att du inte skadar tätningen när du gör det!
- Kontrollera om kylelementen är igensatta av ludd.

Kontrollera värmeväxlaren

⚠ Skaderisk! Rör inte vid kylelementens baksida med händerna. Du kan skära dig.

⚠ Var försiktig när du dammsuger. För dammsugarmunstycket lätt och utan tryck över kylelementen. Annars kan kylelementen och hållarna som finns framför gå sönder.

Om du ser att det har samlats ludd

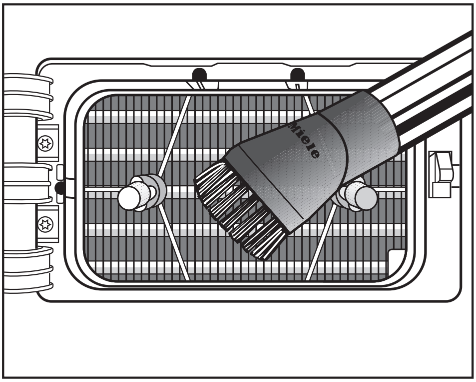

- dammsuger du försiktigt bort synligt ludd. Använd sugpensel eller ett smalt fogmunstycke.

Återmontering

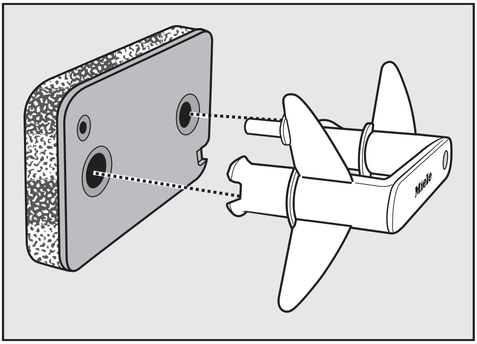

- Sätt tillbaka finfiltret korrekt på handtaget.

För att filtret ska sitta korrekt framför värmeväxlaren

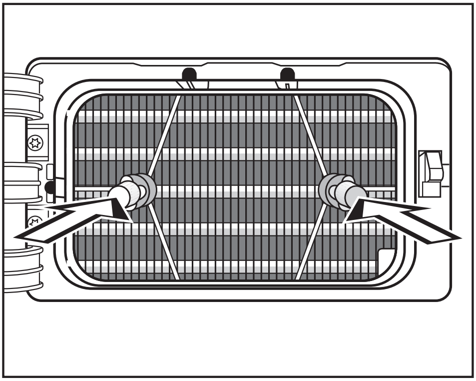

- sätter du i handtaget med finfiltret på de båda stiften.

Se till att den gula punkten på handtaget är till höger.

- Skjut in finfiltret helt.
- Stäng serviceluckan.

⚠ Torktumlaren får endast användas när filfiltret är isatt och luckan för finfilter är stängd. Endast med stängd lucka garanteras att kondenssystemet är tätt och att torktumlaren fungerar felfritt.

Torktumlare

⚠ Bryt strömmen till torktumlaren.

⚠ Använd inga rengörings-, skur-, fönsterputs- eller allrengöringsmedel som innehåller lösningsmedel! Dessa kan skada plastytorna och andra delar av torktumlaren.

- Rengör endast torktumlaren med en lätt fuktad trasa och ett milt rengöringsmedel eller tvål och vatten.
- Rengör tätningen runt luckans insida med en fuktig trasa.
- Torka därefter allt torrt med en mjuk trasa.
- Rostfritt stål (till exempel trumman) kan du rengöra med ett lämpligt rengöringsmedel för rostfritt stål, vilket inte är nödvändigt.

Hur man klarar av mindre fel själv

Hjälp vid störningar

Du kan åtgärda de flesta störningar själv. Nedanstående översikt hjälper dig att hitta orsak/er till en störning och hur du kan åtgärda den. Tänk dock på att:

⚠ Reparationer endast får utföras av en av Miele auktoriserad fackman. Ej fackmässigt utförda reparationer kan medföra avsevärda risker för användaren.

Kontroll- och felmeddelanden

Problem	Orsak och åtgärd
Kontrollampan *Töm behållare* lyser och programmet avbryts. Summern ljuder.	Kondensvattenbehållaren är full. ■ Töm behållaren. ■ Öppna och stäng luckan medan torktumlaren är inkopplad för att kontrollampan ska slockna.
Programmet avbryts. Möjligtvis ljuder summern och *Rensa luftkanaler* eller *Töm behållare* blinkar.	Orsaken kan inte fastställas direkt. ■ Stäng av torktumlaren och koppla in den igen. ■ Starta ett program. Om programmet åter avbryts och ett felmeddelande visas föreligger en störning. Kontakta då Miele service.

Problem	Orsak och åtgärd
Kontrollampan *Start* blinkar långsamt och displayen är släckt.	Torktumlaren är i standby-läge. Det är inget fel utan en funktion. ■ Se avsnittet "Ställa in standby".
Kontrollampan *Rensa luftkanaler* lyser efter programslut.	Ludd har fastnat i finfiltret och/eller luddfiltren. ■ Rengör finfiltret. ■ Rengör luddfiltren. ■ Öppna och stäng luckan medan torktumlaren är inkopplad för att kontrollampan ska slockna.
Kontrollampan *Rensa luftkanaler* lyser efter ett programavbrott.	Ludd har satt igen finfiltret och/eller luddfiltren. ■ Rengör finfiltret, luddfiltren och värmeväxlaren. ■ Öppna och stäng luckan medan torktumlaren är inkopplad för att kontrollampan ska slockna.
Vid programslut blinkar en liggande stapel: L‾‾J...L_J...L‾‾J...	Programmet är avslutat men tvätten kyls fortfarande ner. ■ Du kan ta ut tvätten och sprida ut den eller låta den fortsätta att kylas av.
-0- lyser.	Programväljaren har vridits efter programstart. ■ Vrid programväljaren till det ursprungliga programmet, så visas resttiden igen.

Otillfredsställande torkresultat

Problem	Orsak och åtgärd
Tvätten är inte tillräckligt torr.	Tvätten bestod av textilier i olika material. ■ Eftertorka med *Varmluft*. ■ Välj ett lämpligt program vid nästa torkning. Tips! du kan anpassa restfuktighet för en del program. Se avsnittet "Programmeringsfunktioner".
Tvätt eller fjäderfyllda huvudkuddar kan börja lukta oangenämt av torkningen.	För lite tvättmedel användes. Fjädrar kan börja utveckla lukter när de värms upp. ■ Använd tillräckligt med tvättmedel. ■ Låt huvudkuddar torka utanför torktumlaren. ■ Använd doftinsatsen vid torktumling (extra tillbehör) om du föredrar en särskild doft.
Syntetplagg är laddade med statisk elektricitet efter torkningen.	Syntetiska material tenderar att bli statiskt uppladdade. ■ Sköljmedel i sista sköljomgången kan minska den statiska laddningen.
Det har bildats ludd.	Vid torkning lossnar framför allt det ludd som uppstått genom nötning vid normal användning eller genom tvättning. Ludd som lossnar fångas upp av luddfiltren och finfiltret och kan lätt avlägsnas. ■ Se avsnittet "Rengöring och skötsel".

Andra problem

Problem	Orsak och åtgärd
Driftljud (vinande och/ eller brummande) hörs.	Detta är inget fel! Kompressorn är i drift. Det är normala ljud som uppstår när kompressorn är igång.
Inget program kan startas.	Orsaken kan inte fastställas direkt. ■ Anslut nätkontakten. ■ Koppla in torktumlaren. ■ Stäng luckan. ■ Kontrollera om säkringen har löst ut.
	Strömavbrott? När strömmen kommer tillbaka startar det program som hade valts före strömavbrottet automatiskt.
Trumbelysningen lyser inte.	Trumbelysningen släcks automatiskt (för att spara energi). ■ Stäng av torktumlaren och koppla in den igen. ■ För att byta trasig glödlampa, se slutet av detta avsnitt.

Problem	Orsak och åtgärd
Torkningen tar för lång tid eller avbryts.*	Eventuellt har rumstemperaturen stigit kraftigt. ■ Vädra för att rumstemperaturen inte ska bli så hög.
	Tvättmedelsrester, hårstrån och fint ludd kan sätta igen torktumlaren. Kylelementen kan vara igensatta. ■ Rengör ludd- och finfiltren. ■ Ta bort synligt ludd nere till vänster, bakom serviceluckan i utrymmet för värmeväxlaren (se avsnittet "Rengöring och skötsel").
	Gallret nere till höger är igensatt. ■ Flytta på tvättkorg och/eller andra föremål som blockerar ventilationen.
	Luddfiltren och finfiltret var blöta när de sattes in. ■ Luddfiltren och finfiltret måste vara torra.
	Textilierna har inte centrifugerats tillräckligt. ■ Centrifugera i fortsättningen textilierna med ett högre varvtal i tvättmaskinen.
	Det är för mycket tvätt i trumman. ■ Följ anvisningarna för maximal tvättmängd för de olika torkprogrammen.
	På grund av blixtlås i metall kan tvättens fuktighetsgrad inte kännas av exakt. ■ Öppna blixtlåsen i fortsättningen. ■ Om problemet återkommer, torka textilier med långa blixtlås endast i programmet *Varmluft*.
	*** Före ny programstart:** ■ Stäng av torktumlaren och koppla in den igen.

Byta glödlampa

⚠ Bryt strömmen till torktumlaren.

■ Öppna luckan.

Upptill i lucköppningen finns ett nerfällbart lampskydd för lampan.

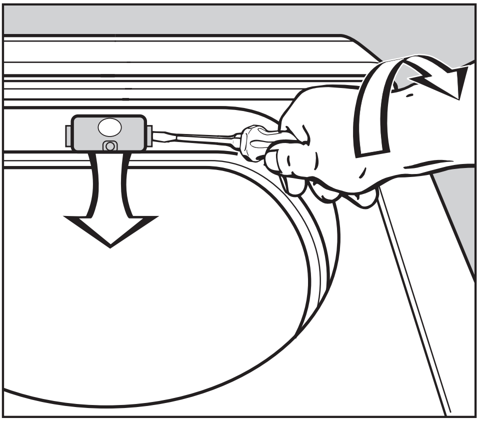

■ Sätt in ett vanligt verktyg* genom att trycka in det lätt under ena kanten på glödlampans lampskydd.

* Till exempel en bred spårskruvmejsel

■ Genom att du vrider handen en aning öppnar du lampskyddet.

Lampskyddet fälls ner.

Använd endast Mieles temperaturbeständiga glödlampor som kan köpas hos Mieles återförsäljare eller Mieles reservdelsavdelning.

⚠ Använd en likadan glödlampa och inte en starkare än vad som är angivet på typskylten och lampskyddet.

■ Skruva ur glödlampan åt vänster.

■ Byt glödlampa.

■ Tryck tillbaka lampskyddet och tryck fast det på vänster och höger sida så det snäpper fast.

⚠ Se till att lampskyddet sitter fast ordentligt. Fukt som kommer innanför lampskyddet kan orsaka kortslutning.

Reparationer

Om det uppstår fel som du själv inte kan åtgärda, var god kontakta din Mieleåterförsäljare eller Miele service.

Telefonnummer står på baksidan av bruksanvisningen.

Vid kontakt med service, var god uppge alltid produktens maskinmodell (typ) och maskinnummer. Dessa uppgifter ser du på typskylten när luckan är öppen.

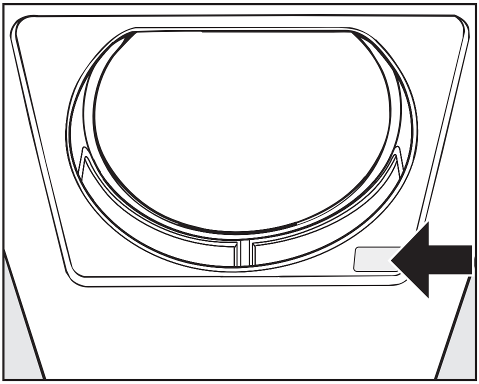

Extra tillbehör

Till denna torktumlare finns extra tillbehör som kan köpas hos Mieles återförsäljare eller hos Mieles reservdelsavdelning.

Dessa och många andra intressanta produkter kan du också beställa via internet.

Torkningskorg

Med torkningskorgen kan du torka eller vädra sådana saker som inte ska utsättas för mekaniska påfrestningar.

Doftinsats

Använd doftinsatsen om du föredrar en särskild doft.

Garantivillkor och garantitid

Vid sidan av gällande lagstiftning tillämpas EHL:s konsumentbestämmelser.

Översiktsbild framsida

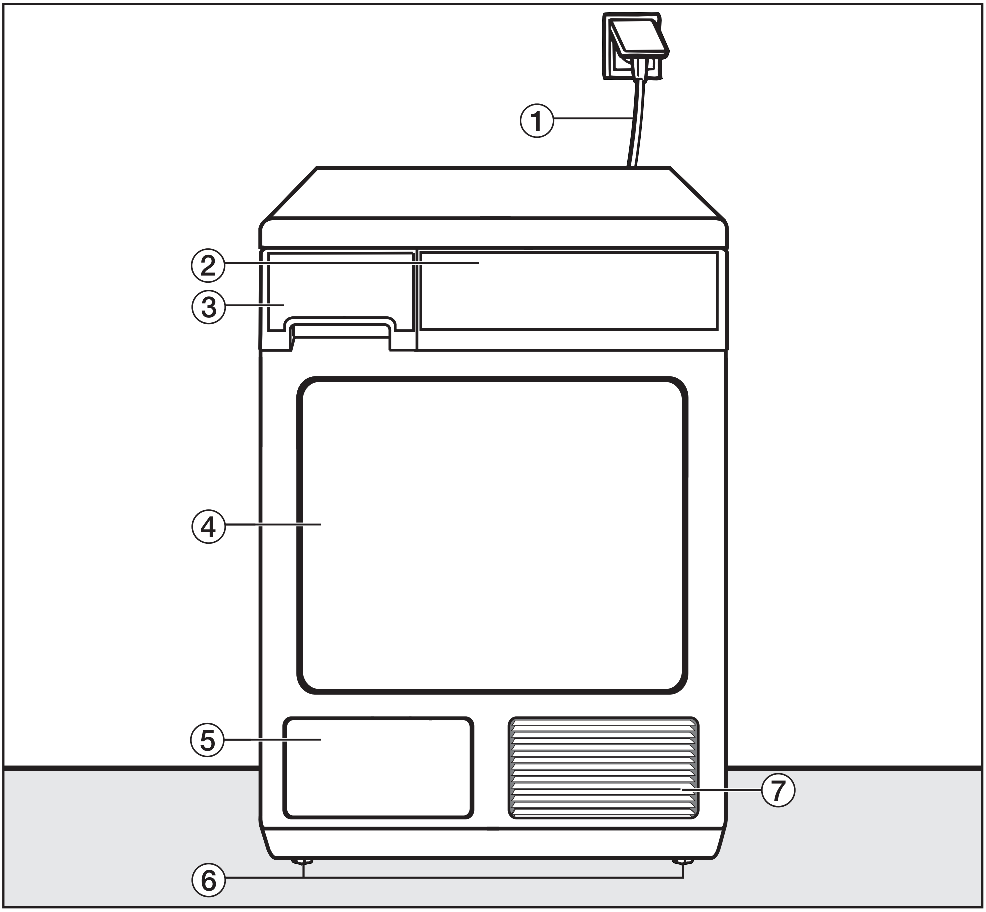

① Nätanslutningskabel

② Manöverpanel

③ Kondensvattenbehållare
(töm efter torkning)

④ Lucka
(öppna inte under torkning)

⑤ Lucka för finfilter
(öppna inte under torkning)

⑥ Fyra höjdjusterbara skruvfötter

⑦ Öppning för kalluft
(blockera inte öppningen med en tvättkorg eller andra föremål)

Översiktsbild baksida

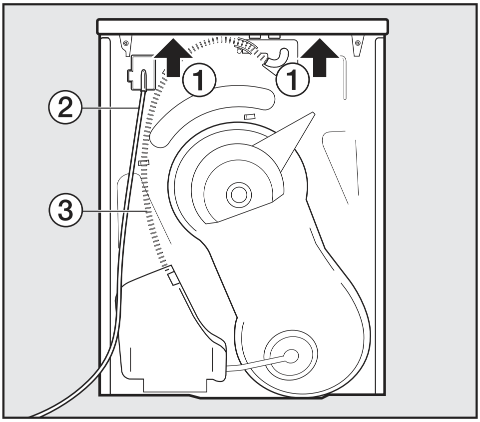

① För transport finns greppmöjligheter under topplocket (pilar)

② Nätanslutningskabel

③ Avloppsslang för kondensvatten

Transportera torktumlaren

För att transportera torktumlaren (från förpackningen till uppställningsplatsen) använder du

– de främre skruvfötterna

– greppmöjligheterna under det utskjutande topplocket på baksidan.

⚠ Transportera torktumlaren såsom visas här.

⚠ Om du transporterar torktumlaren liggande, så lägg den endast på vänster sida.

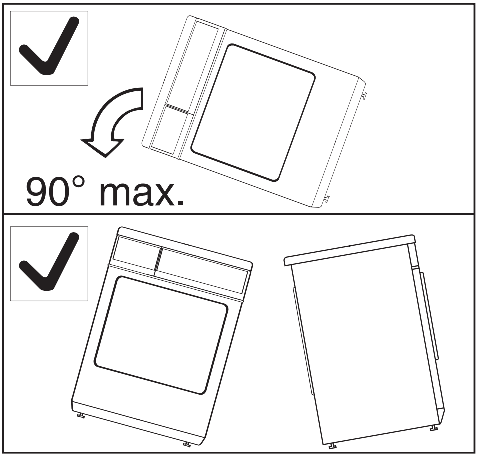

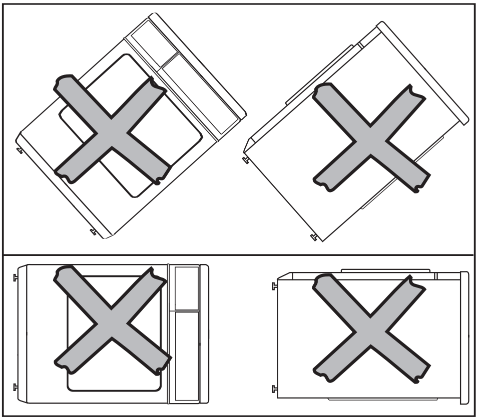

⚠ Om torktumlaren transporterades på annat sätt måste den stå upp i cirka en timme innan den ansluts. Annars kan värmepumpen skadas!

Uppställning

⚠ I torktumlarluckans öppningsutrymme får ingen låsbar dörr, skjutdörr eller upphängd dörr monteras.

⚠ Insugningsöppningen för kalluft på baksidan av torktumlaren får under inga omständigheter täckas för, exempelvis av en tvättkorg.
Om så sker, uppstår en störning!

Bygga in torktumlaren under en bänkskiva eller bygga in den i ett skåp

⚠ Obs! Det bildas värme! Den varma luften som kommer ut på baksidan av torktumlaren måste kunna komma ut. Annars uppstår en störning!

Inbyggnad under bänkskiva eller inbyggnad i skåp kan medföra längre torktider.

Du kan undvika att det bildas för mycket värme genom att:

– skruva ut torktumlarens skruvfötter så att ett mellanrum på minst 20 mm uppstår mellan golvet och torktumlarens undersida
– ta bort en befintlig genomgående sockel just där torktumlaren står
– se till att det finns öppningar i skåpet.

⚠ Torktumlaren ska inte byggas in direkt bredvid ett kyl- eller frysskåp. Den varma luftströmmen som kommer ut på baksidan av torktumlaren höjer temperaturen vid kyl- eller frysskåpets värmeväxlare vilket gör att kylaggregatet arbetar konstant. Om det inte finns någon annanstans att placera torktumlaren måste det finnas en tätad avskiljning mellan kyl- eller frysskåpet och torktumlaren.

⚠ Montering och demontering av monteringssatsen* måste göras av en fackman.

– En monteringssats krävs. Täckplåten som medföljer monteringssatsen ersätter topplocket. Att montera täckplåten är absolut nödvändigt på grund av den elektriska säkerheten!
– En monteringsanvisning medföljer monteringssatsen.
– Elanslutningen ska vara installerad i närheten av torktumlaren och den ska vara tillgänglig.

För en nischhöjd på:

– 830–840 mm krävs längre skruvfötter*.
– 870–885/915–930 mm krävs en/två höjdutjämningsramar*.

* Extra Mieletillbehör

Rikta torktumlaren

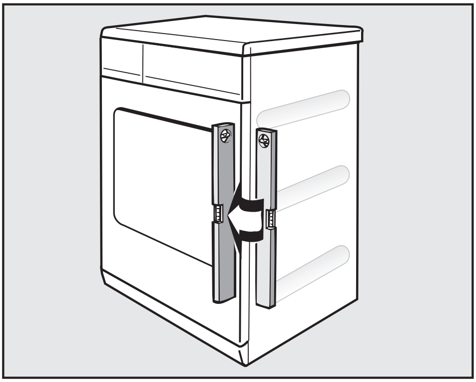

För att torktumlaren ska fungera felfritt är det viktigt att den står lodrätt.

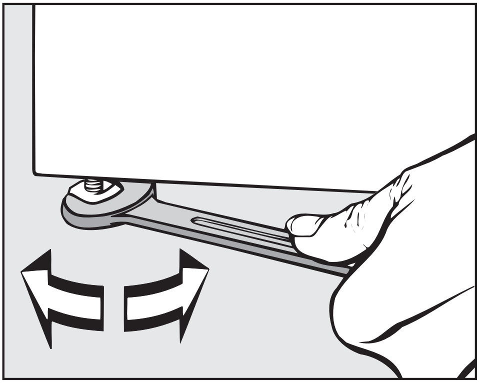

Ojämnheter i golvet kan utjämnas med hjälp av skruvfötterna.

⚠ Luftspalten mellan torktumlarens undersida och golvet får inte göras mindre genom till exempel socklar, lister eller tjocka heltäckningsmattor. Annars garanteras inte tillräcklig lufttillförsel.

Före transport

Efter varje torkomgång finns lite kondensvatten i pumpområdet. Detta kan rinna ut om du lutar torktumlaren. Vi rekommenderar därför att du startar programmet *Varmluft* cirka en minut före transport. Resterande vatten leds till kondensvattenbehållaren.

Tvätt-torkpelare

Torktumlaren kan monteras som en tvätt-torkpelare med en Mieletvättmaskin. För detta krävs en Miele monteringssats (WTV).

* Extra Mieletillbehör

⚠ Montering av satsen måste göras av en Miele auktoriserad fackman.

Elanslutning

Torktumlaren är utrustad med en anslutningskabel och stickpropp.

Stickproppen måste alltid vara lättåtkomlig för att kunna bryta strömmen till torktumlaren.

Anslutningen måste utföras enligt gällande säkerhetsföreskrifter.

Torktumlaren får på inga villkor anslutas till en förlängningskabel. Det finns då risk för att det kan börja binna.

Uppgifter om anslutningseffekt och säkring finns på typskylten. Jämför uppgifterna på typskylten med dem som gäller för elnätet.

Förbrukningsdata

	Kapacitet[1] kg	Centrifugeringsvarvtal tvättmaskin varv/min	Restfuktighet %	Energi kWh	Programtid min
Bomull Skåptorrt[2]	7,0	1 000	60	2,09	144
	3,5	1 000	60	1,22	88
Bomull Skåptorrt	7,0	1 200	53	1,85	130
	7,0	1 400	50	1,80	124
	7,0	1 600	44	1,60	110
Bomull Skåptorrt Skongång plus	7,0	1 000	60	2,04	147
Bomull Stryktorrt	7,0	1 000	60	1,56	108
	7,0	1 200	53	1,35	95
	7,0	1 400	50	1,25	88
	7,0	1 600	44	1,10	75
Strykfri tvätt Skåptorrt	3,5	1 200	40	0,75	54
Strykfri tvätt Skåptorrt Skongång plus	3,5	1 200	40	0,70	56
Strykfri tvätt Stryktorrt	3,5	1 200	40	0,65	47
Automatic plus	3,5	800	50	1,34	96

[1] Vikt torr tvätt

[2] Testprogram enligt förordning 392/2012/EU för energimärkning enligt EN 61121

Alla icke markerade värden är beräknade med stöd av normen EN 61121

Anslutningseffekt i frånkopplat läge:	0,15 W
Anslutningseffekt i inkopplat läge:	3,50 W

Anvisningar för jämförande torktester:

För tester enligt 61121 ska före testomgången 3 kg bomullstvätt med 70 % restfuktighet torkas i programmet *Bomull Skåptorrt* enligt ovannämnda norm.

Faktorer som tvättmängd, typ av textil, restfuktighet efter centrifugering och variationer i elnätet kan innebära avvikelser från ovan angivna förbrukningsvärden.

Höjd	850 mm
Bredd	595 mm
Djup	596 mm
Djup med öppen lucka	1 071 mm
Höjd för inbyggnad under bänkskiva	820 mm
Bredd för inbyggnad under bänkskiva	600 mm
Djup för inbyggnad under bänkskiva	600 mm
Kan skjutas in under bänkskiva	Ja
Kan placeras i en tvätt-torkpelare	Ja
Vikt	60,5 kg
Trumvolym	111 liter
Kapacitet	1–7 kg (vikt torr tvätt)
Kondensvattenbehållarens volym	4,2 liter
Längd anslutningskabel	2,00 meter
Anslutningsspänning	Se typskylt
Anslutningseffekt	Se typskylt
Säkring	Se typskylt
Effekt glödlampa	Se typskylt
Godkännandemärken	Se typskylt

Programmeringsfunktioner för ändring av standardvärden

Torktumlaren är så inställd vid leverans att den arbetar effektivt för alla behov. Du kan också ändra standardvärdena. På så vis kan du anpassa elektroniken till dina personliga önskemål och krav.

Du kan använda programmeringsfunktionerna, men du måste inte.

Ändra restfuktigheten i programmet Bomull

Torktumlarens elektronik är inställd på så effektiv och energibesparande torkning som det bara går. I detta program kan du emellertid ställa in torrhetsgraden på torrare eller fuktigare.

Undantaget är torrhetsgraden *Skåptorrt* som förblir oförändrad.

Du programmerar och sparar i olika steg (❶, ❷, ❸ ...) med hjälp av knappen *Start* och programväljaren.

Gör så här

– Torktumlaren ska vara avstängd.

– Luckan ska vara stängd.

– Programväljaren står i position *Stopp*.

❶ Tryck på knappen *Start* och håll den intryckt under stegen ❷-❸.

❷ Koppla in torktumlaren.

❸ Vänta tills kontrollampan *Start* lyser permanent . . .

❹ . . . och släpp sedan knappen *Start*.

Kontrollampan *Töm behållare* blinkar 1 gång.

Vilket alternativ som är valt visas i displayen med en **siffra** som visas växelvis med P.

0 **Restfuktigheten är fuktigare**

1 **Fabriksinställning**
(Kontrollampan *Rensa luftkanaler* blinkar dessutom 1 gång)

2 **Restfuktigheten är torrare**
(Kontrollampan *Rensa luftkanaler* blinkar dessutom 2 gånger)

❺ Genom att trycka på knappen *Start* kan du ändra **siffra**.

❻ Stäng av torktumlaren.

Programmeringen sparas permanent. Du kan ändra den när som helst.

Kontrollera inställningen

■ Utför stegen ❶-❹.

■ Stäng av torktumlaren när du har kollat kontrollamporna (se ovan).

Ändra restfuktigheten i programmet Strykfri tvätt

Torktumlarens elektronik är inställd på så effektiv och energibesparande torkning som det bara går. I detta program kan du emellertid ställa in torrhetsgraden på torrare eller fuktigare.

Du programmerar och sparar i olika steg (❶, ❷, ❸ ...) med hjälp av knappen *Start* och programväljaren.

Gör så här

– Torktumlaren ska vara avstängd.

– Luckan ska vara stängd.

– Programväljaren står i position *Stopp*.

❶ Tryck på knappen *Start* och håll den intryckt under stegen ❷-❸.

❷ Koppla in torktumlaren.

❸ Vänta tills kontrollampan *Start* lyser permanent . . .

❹ . . . och släpp sedan knappen *Start*.

❺ Vrid programväljaren till *Bomull Skåptorrt+*.

Kontrollampan *Töm behållare* blinkar 2 gånger.

Vilket alternativ som är valt visas i displayen med en **siffra** som visas växelvis med *P*.

0 **Restfuktigheten är fuktigare**

1 **Fabriksinställning**
(Kontrollampan *Rensa luftkanaler* blinkar dessutom 1 gång)

2 **Restfuktigheten är torrare**
(Kontrollampan *Rensa luftkanaler* blinkar dessutom 2 gånger)

❻ Genom att trycka på knappen *Start* kan du ändra **siffra**.

❼ Stäng av torktumlaren.

Programmeringen sparas permanent. Du kan ändra den när som helst.

Kontrollera inställningen

■ Utför stegen ❶-❺.

■ Stäng av torktumlaren när du har kollat kontrollamporna (se ovan).

Ställa in skrynkelskydd

Skrynkelskydd är för att undvika skrynklor om textilierna inte plockas ut direkt efter avslutat program. Trumman fortsätter att rotera i intervaller under två timmar efter programslut.

Skrynkelskyddet

- är inkopplat vid leverans. Du kan förkorta tiden eller stänga av det.
- är inkopplat för alla program utom för *Ylle*.
- bör alltid vara inkopplat.

Du programmerar och sparar i olika steg (❶, ❷, ❸ ...) med hjälp av knappen *Start* och programväljaren.

Gör så här

- Torktumlaren ska vara avstängd.
- Luckan ska vara stängd.
- Programväljaren står i position *Stopp*.

❶ Tryck på knappen *Start* och håll den intryckt under stegen ❷-❸.

❷ Koppla in torktumlaren.

❸ Vänta tills kontrollampan *Start* lyser permanent . . .

❹ . . . och släpp sedan knappen *Start*.

❺ Vrid programväljaren till *Bomull Skåptorrt*.

Kontrollampan *Töm behållare* blinkar 3 gånger.

Vilket alternativ som är valt visas i displayen med en **siffra** som visas växelvis med *P*.

0 **Skrynkelskydd från**

1 **Skrynkelskydd 1 h**
(Kontrollampan *Rensa luftkanaler* blinkar dessutom 1 gång)

2 **Skrynkelskydd 2 h (inställning vid leverans)**
(Kontrollampan *Rensa luftkanaler* blinkar dessutom 2 gånger)

❻ Genom att trycka på knappen *Start* kan du ändra **siffra**.

❼ Stäng av torktumlaren.

Programmeringen sparas permanent. Du kan ändra den när som helst.

Kontrollera inställningen

■ Utför stegen ❶-❺.

■ Stäng av torktumlaren när du har kollat kontrollamporna (se ovan).

Koppla in och stänga av summern

När programmet är avslutat avger torktumlaren en ljudsignal (under maximalt 1 timme i intervaller).

Vid leverans är summern inkopplad. Den kan stängas av.

Varningssignalen vid felmeddelanden är alltid aktiverad oavsett om summern är aktiverad eller inte.

Du programmerar och sparar i olika steg (❶, ❷, ❸ ...) med hjälp av knappen *Start* och programväljaren.

Gör så här

– Torktumlaren ska vara avstängd.

– Luckan ska vara stängd.

– Programväljaren står i position *Stopp*.

❶ Tryck på knappen *Start* och håll den intryckt under stegen ❷-❸.

❷ Koppla in torktumlaren.

❸ Vänta tills kontrollampan *Start* lyser permanent . . .

❹ . . . och släpp sedan knappen *Start*.

❺ Vrid programväljaren till *Bomull Skongång plus*.

Kontrollampan *Töm behållare* blinkar 4 gånger.

Vilket alternativ som är valt visas i displayen med en **siffra** som visas växelvis med *P*.

0 **Summer från**

1 **Summer till (inställning vid leverans)**
(Kontrollampan *Rensa luftkanaler* blinkar dessutom 1 gång)

❻ Genom att trycka på knappen *Start* kan du ändra **siffra**.

❼ Stäng av torktumlaren.

Programmeringen sparas permanent. Du kan ändra den när som helst.

Kontrollera inställningen

■ Utför stegen ❶-❺.

■ Stäng av torktumlaren när du har kollat kontrollamporna (se ovan).

Ändra programval Automatic plus

I detta program är torkresultatet inställt på standardtorrhetsgrad *Skåptorrt*. Du kan byta till torrhetsgrad *Stryktorrt* (fuktigare) eller *Skåptorrt+* (torrare än standardtorrhetsgrad).

Du programmerar och sparar i olika steg (❶, ❷, ❸ ...) med hjälp av knappen *Start* och programväljaren.

Gör så här

– Torktumlaren ska vara avstängd.

– Luckan ska vara stängd.

– Programväljaren står i position *Stopp*.

❶ Tryck på knappen *Start* och håll den intryckt under stegen ❷-❸.

❷ Koppla in torktumlaren.

❸ Vänta tills kontrollampan *Start* lyser permanent . . .

❹ . . . och släpp sedan knappen *Start*.

❺ Vrid programväljaren till *Bomull Stryktorrt*.

Kontrollampan *Töm behållare* blinkar 6 gånger.

Vilket alternativ som är valt visas i displayen med en **siffra** som visas växelvis med *P*.

0 **Standardtorrhetsgrad blir *Stryktorrt***

1 **Fabriksinställning**
(Kontrollampan *Rensa luftkanaler* blinkar dessutom 1 gång)

2 **Standardtorrhetsgrad blir *Skåptorrt+***
(Kontrollampan *Rensa luftkanaler* blinkar dessutom 2 gånger)

❻ Genom att trycka på knappen *Start* kan du ändra **siffra**.

❼ Stäng av torktumlaren.

Programmeringen sparas permanent. Du kan ändra den när som helst.

Kontrollera inställningen

■ Utför stegen ❶-❺.

■ Stäng av torktumlaren när du har kollat kontrollamporna (se ovan).

Ställa in standby

Kontrollamporna släcks efter 10 minuter och kontrollampan för knappen *Start* blinkar långsamt vilket reducerar energiförbrukningen.

"Väcka" torktumlaren ur standby-läge

■ Vrid programväljaren eller tryck på knappen *Start*. Inget av dessa stör ett pågående program.

till

Standbyfunktionen är inkopplad och kontrollamporna släcks efter 10 minuter

– om du inte väljer något program efter det att torktumlaren har kopplats in

– efter programstart.

Men vid programslut eller i slutet av skrynkelskyddsfasen tänds kontrollamporna och lyser i 10 minuter. Summern ljuder i 10 minuter vid programslut (om den är inkopplad).

ej under pågående program (inställning vid leverans)

Såsom beskrivet under "till".
Men kontrollamporna släcks inte under pågående program.

från

Kontrollamporna släcks inte när torktumlaren är inkopplad.

Du programmerar och sparar i olika steg (❶, ❷, ❸ ...) med hjälp av knappen *Start* och programväljaren.

Gör så här

– Torktumlaren ska vara avstängd.

– Luckan ska vara stängd.

– Programväljaren står i position *Stopp*.

❶ Tryck på knappen *Start* och håll den intryckt under stegen ❷-❸.

❷ Koppla in torktumlaren.

❸ Vänta tills kontrollampan *Start* lyser permanent . . .

❹ . . . och släpp sedan knappen *Start*.

❺ Vrid programväljaren till *Bomull Varmmangeltorrt*.

Kontrollampan *Töm behållare* blinkar 8 gånger.

Vilket alternativ som är valt visas i displayen med en **siffra** som visas växelvis med *P*.

0 **till**

1 **ej i pågående program (inställning vid leverans)**
(Kontrollampan *Rensa luftkanaler* blinkar dessutom 1 gång)

2 **från**
(Kontrollampan *Rensa luftkanaler* blinkar dessutom 2 gånger)

❻ Genom att trycka på knappen *Start* kan du ändra **siffra**.

❼ Stäng av torktumlaren.

Programmeringen sparas permanent. Du kan ändra den när som helst.

Kontrollera inställningen

- Utför stegen ❶-❺.
- Stäng av torktumlaren när du har kollat kontrollamporna (se ovan).

Ändra inställningen för ledvärde

⚠ Denna programmeringsfunktion får bara ställas in om tvättens restfuktighet beräknas felaktigt på grund av extremt mjukt vatten.

Förutsättning

Om vattnet i vilket textilierna tvättades är extremt mjukt och ledvärdet (den elektriska ledningsförmågan) är lägre än 150 µS. Dricksvattnets ledvärde kan erhållas hos det lokala vattenverket.

⚠ Aktivera endast denna programmeringsfunktion enligt ovan. Annars blir torkresultatet inte tillfredsställande!

Du programmerar och sparar i olika steg (❶, ❷, ❸ ...) med hjälp av knappen *Start* och programväljaren.

Gör så här

- Torktumlaren ska vara avstängd.
- Luckan ska vara stängd.
- Programväljaren står i position *Stopp*.

❶ Tryck på knappen *Start* och håll den intryckt under stegen ❷-❸.

❷ Koppla in torktumlaren.

❸ Vänta tills kontrollampan *Start* lyser permanent . . .

❹ . . . och släpp sedan knappen *Start*.

❺ Vrid programväljaren till *Skrynkelreducering*.

Kontrollampan *Töm behållare* blinkar 1 gång långt och 2 gånger kort.

Vilket alternativ som är valt visas i displayen med en **siffra** som visas växelvis med P.

0 **Fabriksinställning**

1 **Inställning för lågt ledvärde** (Kontrollampan *Rensa luftkanaler* blinkar dessutom 1 gång)

❻ Genom att trycka på knappen *Start* kan du ändra **siffra**.

❼ Stäng av torktumlaren.

Programmeringen sparas permanent. Du kan ändra den när som helst.

Kontrollera inställningen

- Utför stegen ❶-❺.
- Stäng av torktumlaren när du har kollat kontrollamporna (se ovan).

Miele AB
Industrivägen 20, Box 1397
171 27 Solna

Miele AB
Lisa Sass gata 1
422 53 Hisings Backa

Tel 08-562 29 000
Fax 08-562 29 209
Serviceanmälan: 077 077 00 20

Internet: www.miele.se

Tyskland
Miele & Cie. KG
Carl-Miele-Straße 29
33332 Gütersloh

Med reservation för ändringar/NDS/3313 M.-Nr. 09 693 190 / 00

CE